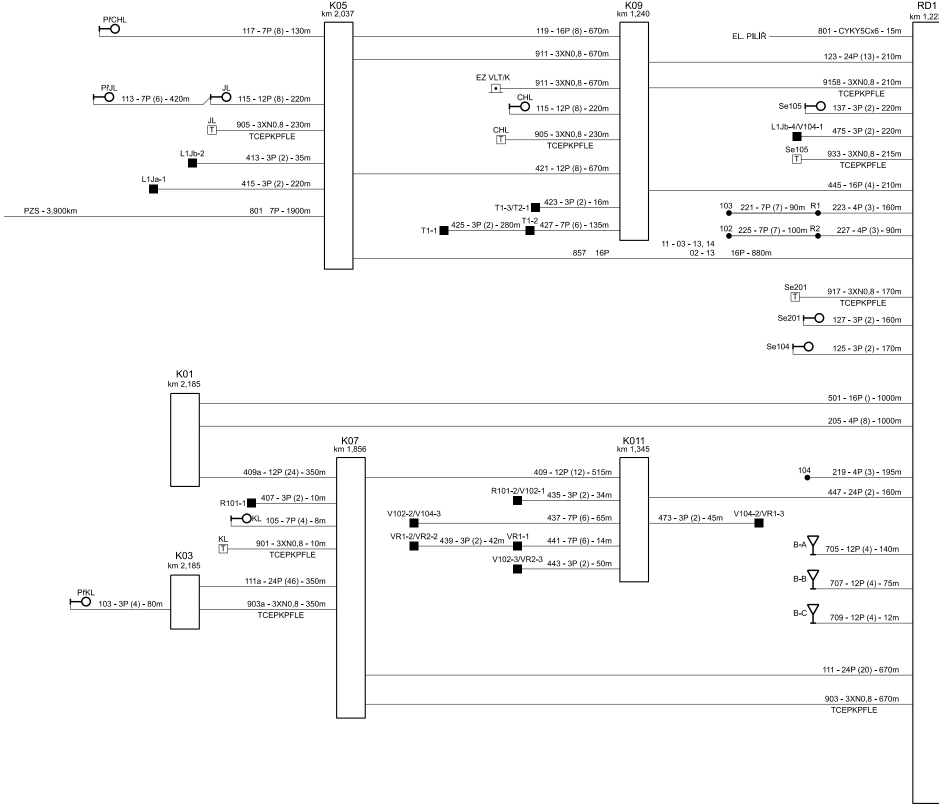

K05
km 2,037
K09
km 1,240
RD1
km 1,22
PřCHL
117 - 7P (8) - 130m
119 - 16P (8) - 670m
EL. PILÍŘ
801 - CYKY5Cx6 - 15m
911 - 3XN0,8 - 670m
123 - 24P (13) - 210m
EZ VLT/K
911 - 3XN0,8 - 670m
9158 - 3XN0,8 - 210m
TCEPKPFLE
PřJL
JL
113 - 7P (6) - 420m
115 - 12P (8) - 220m
CHL
115 - 12P (8) - 220m
Se105
137 - 3P (2) - 220m
JL
905 - 3XN0,8 - 230m
TCEPKPFLE
CHL
905 - 3XN0,8 - 230m
TCEPKPFLE
L1Jb-4/V104-1
475 - 3P (2) - 220m
Se105
933 - 3XN0,8 - 215m
TCEPKPFLE
L1Jb-2
413 - 3P (2) - 35m
421 - 12P (8) - 670m
L1Ja-1
415 - 3P (2) - 220m
445 - 16P (4) - 210m
T1-3/T2-1
423 - 3P (2) - 16m
103
221 - 7P (7) - 90m
R1
223 - 4P (3) - 160m
PZS - 3,900km
801 7P - 1900m
T1-1
425 - 3P (2) - 280m
T1-2
427 - 7P (6) - 135m
102
225 - 7P (7) - 100m
R2
227 - 4P (3) - 90m
11 - 03 - 13, 14
02 - 13
857 16P
16P - 880m
Se201
917 - 3XN0,8 - 170m
TCEPKPFLE
Se201
127 - 3P (2) - 160m
Se104
125 - 3P (2) - 170m
K01
km 2,185
501 - 16P () - 1000m
205 - 4P (8) - 1000m
K07
km 1,856
K011
km 1,345
409a - 12P (24) - 350m
409 - 12P (12) - 515m
104
219 - 4P (3) - 195m
R101-1
407 - 3P (2) - 10m
R101-2/V102-1
435 - 3P (2) - 34m
447 - 24P (2) - 160m
KL
105 - 7P (4) - 8m
V102-2/V104-3
437 - 7P (6) - 65m
473 - 3P (2) - 45m
V104-2/VR1-3
KL
901 - 3XN0,8 - 10m
TCEPKPFLE
VR1-2/VR2-2
439 - 3P (2) - 42m
VR1-1
441 - 7P (6) - 14m
B-A
705 - 12P (4) - 140m
K03
km 2,185
V102-3/VR2-3
443 - 3P (2) - 50m
B-B
707 - 12P (4) - 75m
111a - 24P (46) - 350m
PřKL
103 - 3P (4) - 80m
903a - 3XN0,8 - 350m
TCEPKPFLE
B-C
709 - 12P (4) - 12m
111 - 24P (20) - 670m
903 - 3XN0,8 - 670m
TCEPKPFLE

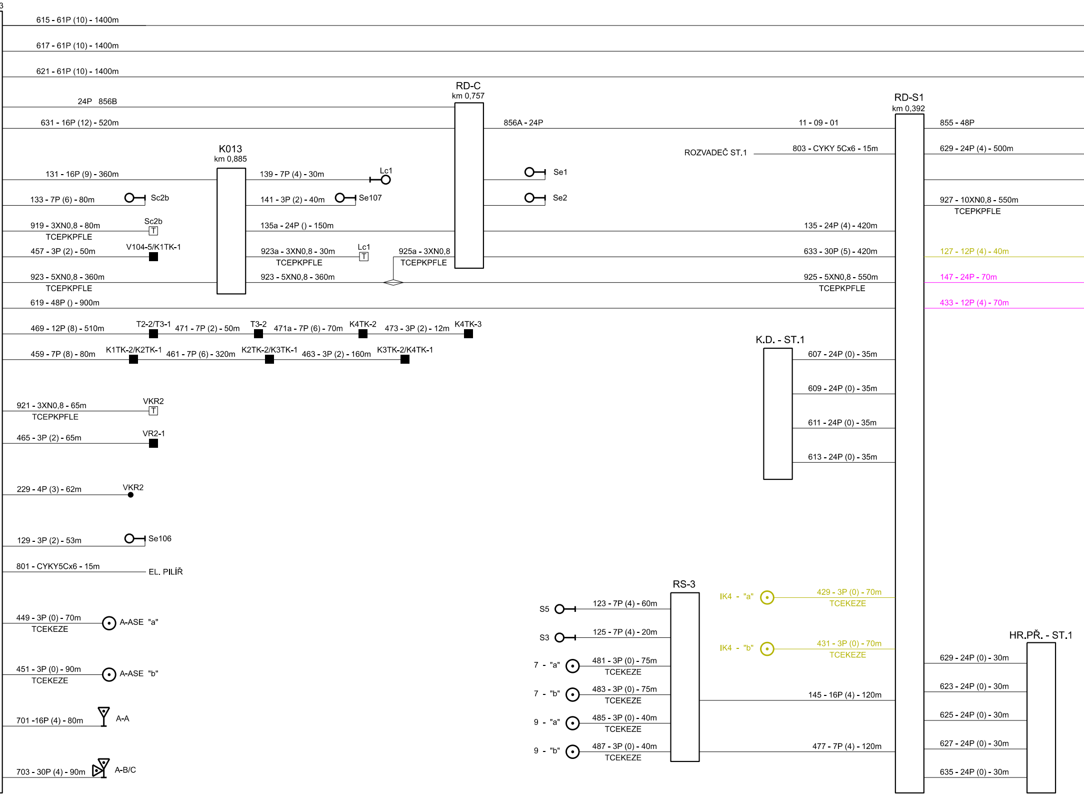
3
615 - 61P (10) - 1400m
617 - 61P (10) - 1400m
621 - 61P (10) - 1400m
RD-C
km 0,757
24P 856B
RD-S1
km 0,392
631 - 16P (12) - 520m
856A - 24P
11 - 09 - 01
855 - 48P
K013
km 0,885
ROZVADEČ ST.1
803 - CYKY 5Cx6 - 15m
629 - 24P (4) - 500m
131 - 16P (9) - 360m
139 - 7P (4) - 30m
Lc1
Se1
133 - 7P (6) - 80m
Sc2b
141 - 3P (2) - 40m
Se107
Se2
927 - 10XN0,8 - 550m
TCEPKPFLE
919 - 3XN0,8 - 80m
Sc2b
T
TCEPKPFLE
135a - 24P () - 150m
135 - 24P (4) - 420m
457 - 3P (2) - 50m
V104-5/K1TK-1
923a - 3XN0,8 - 30m
Lc1
T
TCEPKPFLE
925a - 3XN0,8
TCEPKPFLE
633 - 30P (5) - 420m
127 - 12P (4) - 40m
923 - 5XN0,8 - 360m
TCEPKPFLE
923 - 5XN0,8 - 360m
925 - 5XN0,8 - 550m
TCEPKPFLE
147 - 24P - 70m
619 - 48P () - 900m
433 - 12P (4) - 70m
469 - 12P (8) - 510m
T2-2/T3-1
471 - 7P (2) - 50m
T3-2
471a - 7P (6) - 70m
K4TK-2
473 - 3P (2) - 12m
K4TK-3
K.D. - ST.1
459 - 7P (8) - 80m
K1TK-2/K2TK-1
461 - 7P (6) - 320m
K2TK-2/K3TK-1
463 - 3P (2) - 160m
K3TK-2/K4TK-1
607 - 24P (0) - 35m
609 - 24P (0) - 35m
921 - 3XN0,8 - 65m
VKR2
T
TCEPKPFLE
611 - 24P (0) - 35m
465 - 3P (2) - 65m
VR2-1
613 - 24P (0) - 35m
229 - 4P (3) - 62m
VKR2
129 - 3P (2) - 53m
Se106
801 - CYKY5Cx6 - 15m
EL. PILÍŘ
RS-3
IK4 - "a"
429 - 3P (0) - 70m
TCEKEZE
S5
123 - 7P (4) - 60m
449 - 3P (0) - 70m
TCEKEZE
A-ASE "a"
S3
125 - 7P (4) - 20m
IK4 - "b"
431 - 3P (0) - 70m
TCEKEZE
HR.PŘ. - ST.1
7 - "a"
481 - 3P (0) - 75m
TCEKEZE
629 - 24P (0) - 30m
451 - 3P (0) - 90m
TCEKEZE
A-ASE "b"
623 - 24P (0) - 30m
7 - "b"
483 - 3P (0) - 75m
TCEKEZE
145 - 16P (4) - 120m
701 -16P (4) - 80m
A-A
625 - 24P (0) - 30m
9 - "a"
485 - 3P (0) - 40m
TCEKEZE
627 - 24P (0) - 30m
9 - "b"
487 - 3P (0) - 40m
TCEKEZE
477 - 7P (4) - 120m
703 - 30P (4) - 90m
A-B/C
635 - 24P (0) - 30m

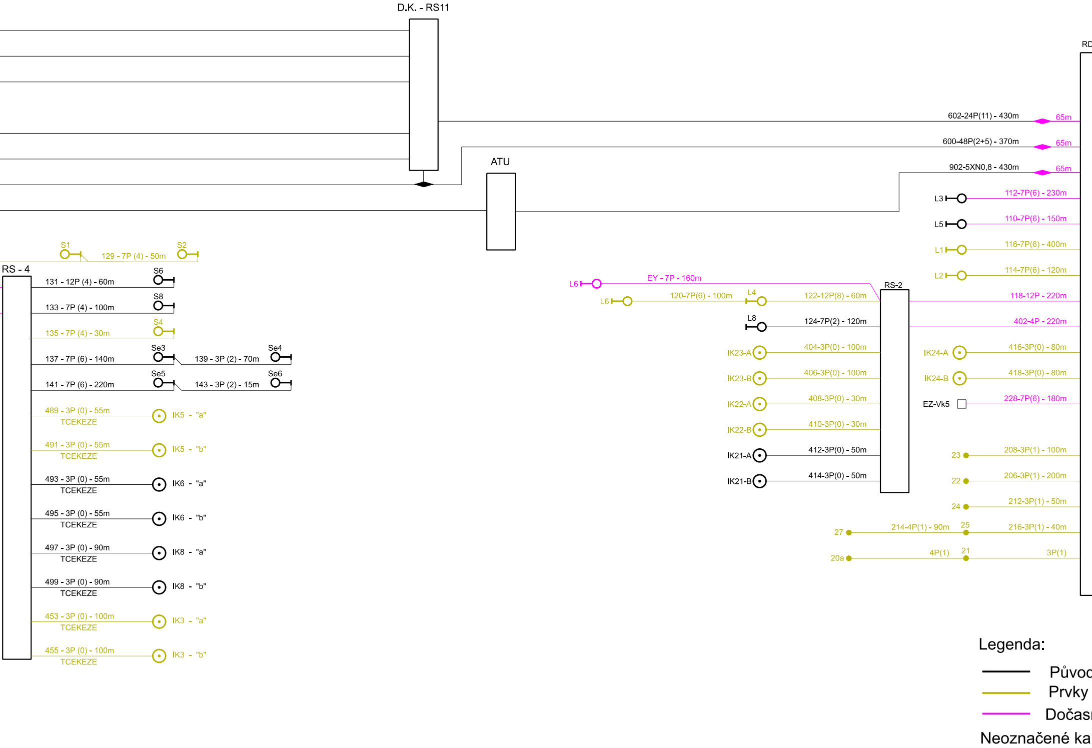
D.K. - RS11
RD
602-24P(11) - 430m
65m
600-48P(2+5) - 370m
65m
902-5XN0,8 - 430m
65m
ATU
L3
112-7P(6) - 230m
L5
110-7P(6) - 150m
L1
116-7P(6) - 400m
L2
114-7P(6) - 120m
S1
129 - 7P (4) - 50m
S2
RS - 4
S6
131 - 12P (4) - 60m
S8
133 - 7P (4) - 100m
S4
135 - 7P (4) - 30m
Se3
137 - 7P (6) - 140m
139 - 3P (2) - 70m
Se4
Se5
141 - 7P (6) - 220m
143 - 3P (2) - 15m
Se6
489 - 3P (0) - 55m
TCEKEZE
IK5 - "a"
491 - 3P (0) - 55m
TCEKEZE
IK5 - "b"
493 - 3P (0) - 55m
TCEKEZE
IK6 - "a"
495 - 3P (0) - 55m
TCEKEZE
IK6 - "b"
497 - 3P (0) - 90m
TCEKEZE
IK8 - "a"
499 - 3P (0) - 90m
TCEKEZE
IK8 - "b"
453 - 3P (0) - 100m
TCEKEZE
IK3 - "a"
455 - 3P (0) - 100m
TCEKEZE
IK3 - "b"
L6
EY - 7P - 160m
RS-2
L6
120-7P(6) - 100m
L4
122-12P(8) - 60m
118-12P - 220m
L8
124-7P(2) - 120m
402-4P - 220m
IK23-A
404-3P(0) - 100m
IK24-A
416-3P(0) - 80m
IK23-B
406-3P(0) - 100m
IK24-B
418-3P(0) - 80m
IK22-A
408-3P(0) - 30m
EZ-Vk5
228-7P(6) - 180m
IK22-B
410-3P(0) - 30m
IK21-A
412-3P(0) - 50m
23
208-3P(1) - 100m
IK21-B
414-3P(0) - 50m
22
206-3P(1) - 200m
24
212-3P(1) - 50m
27
214-4P(1) - 90m
25
216-3P(1) - 40m
20a
4P(1)
21
3P(1)
Legenda:
Původ
Prvky
Dočas
Neoznačené ka

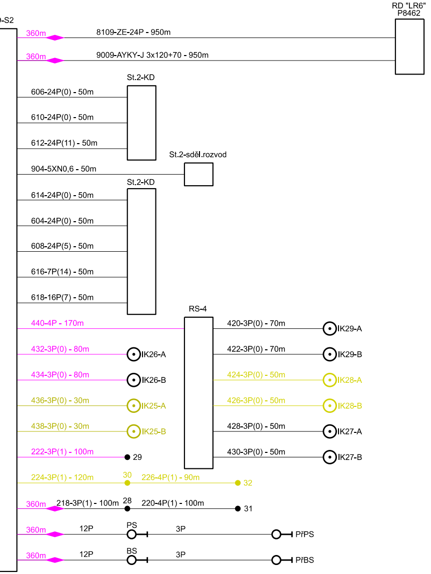

-S2
RD "LR6"
P8462
360m
8109-ZE-24P - 950m
360m
9009-AYKY-J 3x120+70 - 950m
St.2-KD
606-24P(0) - 50m
610-24P(0) - 50m
612-24P(11) - 50m
St.2-sděl.rozvod
904-5XN0,6 - 50m
St.2-KD
614-24P(0) - 50m
604-24P(0) - 50m
608-24P(5) - 50m
616-7P(14) - 50m
618-16P(7) - 50m
RS-4
440-4P - 170m
420-3P(0) - 70m
IK29-A
432-3P(0) - 80m
IK26-A
422-3P(0) - 70m
IK29-B
434-3P(0) - 80m
IK26-B
424-3P(0) - 50m
IK28-A
436-3P(0) - 30m
IK25-A
426-3P(0) - 50m
IK28-B
438-3P(0) - 30m
IK25-B
428-3P(0) - 50m
IK27-A
222-3P(1) - 100m
29
430-3P(0) - 50m
IK27-B
224-3P(1) - 120m
30
226-4P(1) - 90m
32
360m
218-3P(1) - 100m
28
220-4P(1) - 100m
31
360m
12P
PS
3P
PřPS
360m
12P
BS
3P
PřBS

lní prvky
demontované v daném stavebním postupu
né prvky
bely jsou typu TCEKEY

Ministerstvo dopravy
Státní fond dopravní infrastruktury

Jiná ověření:

Paré:

Orientační schéma:

Razítko oprávněné osoby:

Podpis: Datum:

Revize:	Datum:	Popis:	Kontroloval:
P01	16.4.2024	Odevzdání dokumentace k připomínkovému řízení	Ing. Jan Lehnert
001	26.11.2024	Odevzdání dokumentace se zapracovanými připomínkami	Ing. Peter Lastovecký

Stavebník/Investor:	**Správa železnic, státní organizace**
Adresa:	**Dlážděná 1003/7, 110 00 Praha 1**
Zástupce investora:	**[např. Stavební správa východ]**
Adresa:	**[adresa pracoviště zástupce investora]**

SPRÁVA ŽELEZNIC

Zhotovitel díla:	**Valbek, spol. s r.o.**
Adresa:	V Olšinách 2300/75, 100 00 Praha 10
Kontakt:	T: +420 221 592 050 E: info@valbek.cz
Zhotovitel části/objektu:	**Valbek, spol. s r.o.**
Adresa:	V Olšinách 2300/75, 100 00 Praha 10
Kontakt:	T: +420 221 592 050 E: info@valbek.cz

Valbek

Hlavní projektant (HIP): **Ing. Jan Bušovský, Dr.** Specialista: **Ing. Marcel Caltík**

Název stavby/akce:	**Modernizace ŽST Rakovník**	Označení investora: **S631500849** Zakázka: **20PH61019**
Název části:	Staniční zabezpečovací zařízení	Označení části: **D.1.1.1**
Název objektu/dílčí části:	**ŽST Rakovník, SZZ**	Označení objektu/komplexu: **PS 11-01-11**
Název přílohy: Název dílčí části přílohy:	Kabelové schéma stavební postup 1	Číslo přílohy (typ/pořadí): **2. 071**

Odpovědný projektant: Ing. Marcel Caltík	Zpracovatel přílohy: Ing. Martin Tomovič	Měřítko: - Formáty: 7 x A4	Stupeň dokumentace: **PDPS**
Kraj: Středočeský	Katastrální území: viz textová část	TUDU: viz textová část	Smluvní datum zpracování: **26.11.2024**

Označení investora::	Stupeň dokumentace:	Část:	Objekt:	Podobjekt:	Příloha:	Revize:
S 6 3 1 5 0 0 8 4 9	_ P D P S	_ _ D 1 1 1	_ P S 1 1 0 1 1 1	_ _ _	_ 2 _ 0 7 1	_ 0 0 1